KEYSTONE Country Manor®

פרט טרסות עד 60 ס"מ
מבלוק COUNTRY MANOR

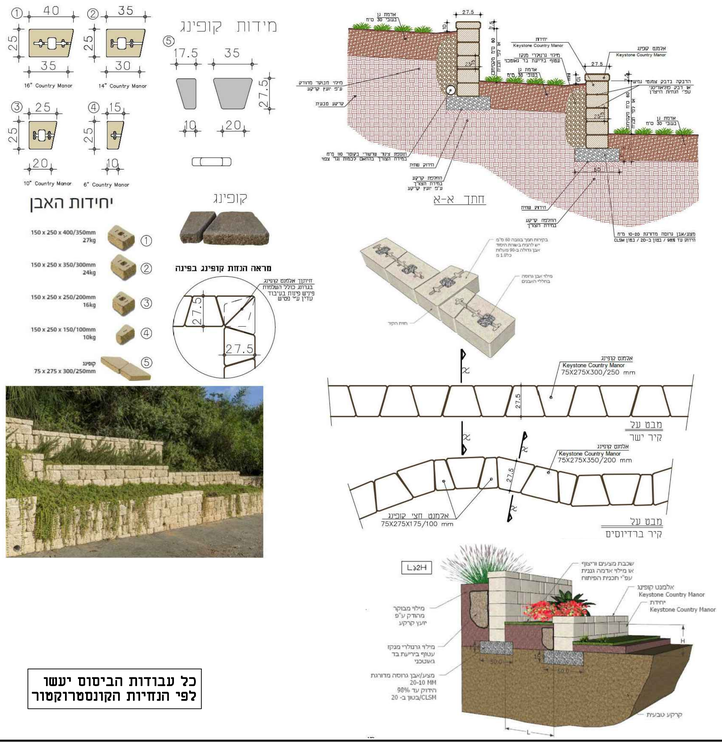

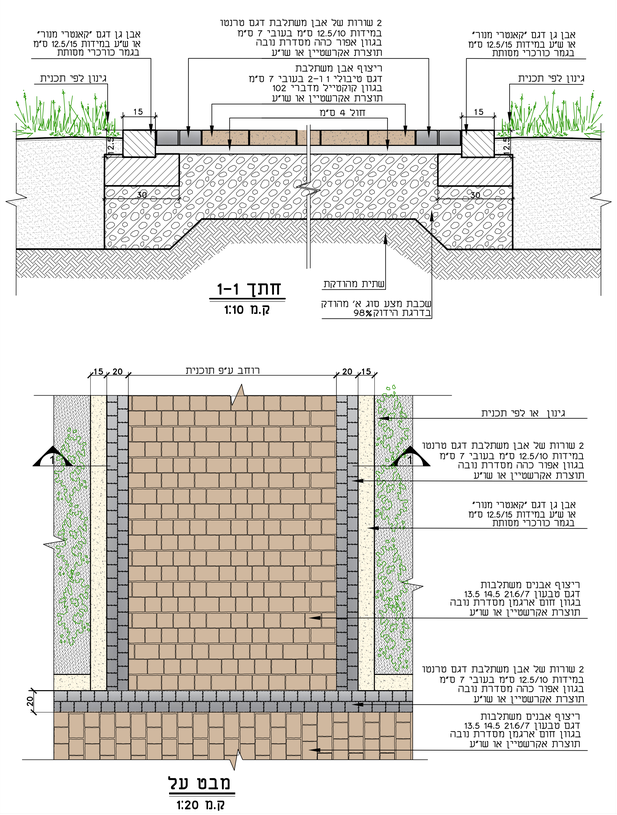

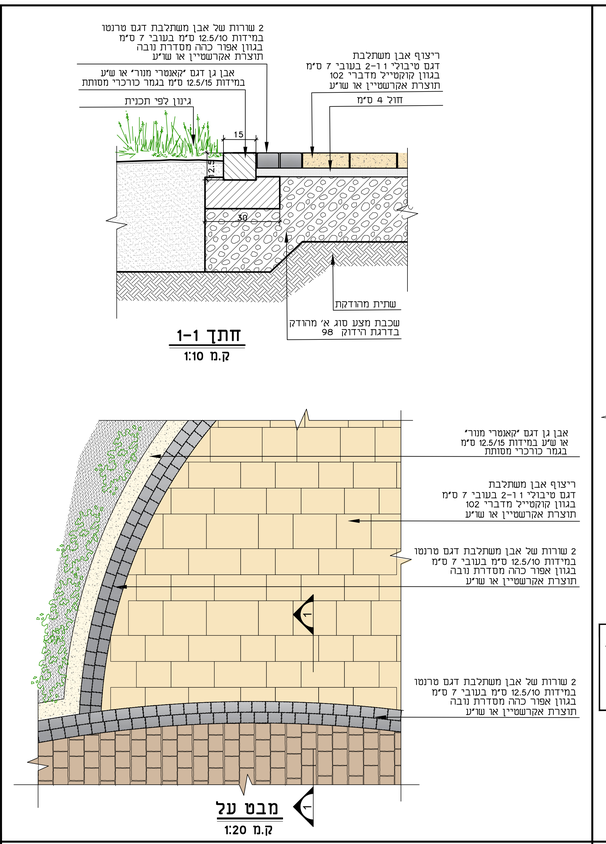

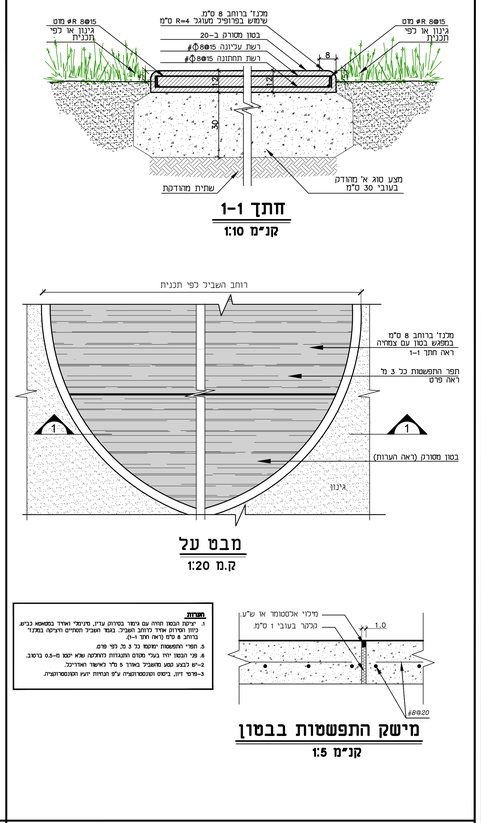

הערות:
1. ביצוע הבטון החיה עם ניתוך בסיוות ערוץ, מינימלי ואיזה בסמאשא בבי"ש, בחיבו המרחק אחד כחוב האביב. בצמד האביב המחיים הוקיה במחרוז.
2. ביצוע 6 סמ"מ בראש אחד 1-0.
3. חפר התפשטות המשמש כל 3 מ. לפי פרט.
4. יש הכנות יידי בעלי מבנים המצוינות בתרשים שלא יפחו 0.5-0 בהשב.
5-14 בכתוב מצוי מהאביב באותו 5 מהי לאישור האדריכל.
3-פרט זיון, ביישום ומהמסתקשרות ע"פ תנחיות יועץ המהנסטרוקציה.

1 קיר מאלמנט קיסטון של קאנטרי מנור

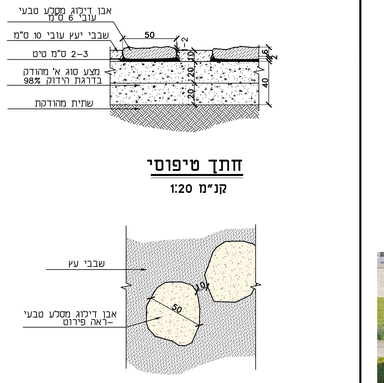

הערות:
- אבן גיר בהירה: 6•50•50 ס"מ
- יש לקבל את אישור יועץ הקרקע לגבי שכבות הביסוס, עוביין והידוקו.
- ביסוס וזיון יסודות – לפי הוראות יועץ הקונסטרוקציה.
- כל המידות בס"מ, אין לסמוך מידות מהשרטוט.
- תואר שביל אבן הדיקוע בבוצע ע"ג מצע סוג א' עובי 04 ס"מ ע"פ תכנית ופרט

2 דוגמת ריצוף בשביל

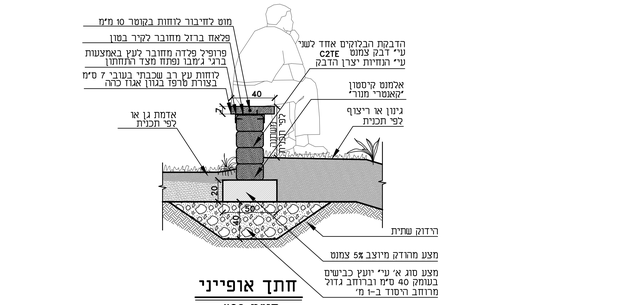

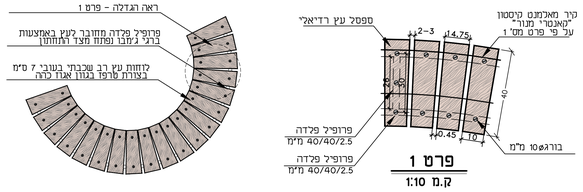

3 דוגמת ריצוף ברחבות

4 במת בטון

5 שביל אבני דריכה

הערות:
- אבן גיר בהירה: 6•50•50 ס"מ
- יש לקבל את אישור יועץ הקרקע לגבי שכבות הביסוס, עוביין והידוקו.
- ביסוס וזיון יסודות – לפי הוראות יועץ הקונסטרוקציה.
- כל המידות בס"מ, אין לסמוך מידות מהשרטוט.
- תואר שביל אבן הדיקוע בבוצע ע"ג מצע סוג א' עובי 04 ס"מ ע"פ תכנית ופרט

6 ספסל בפינת ישיבה

7 פרגולה מעץ ומתכת

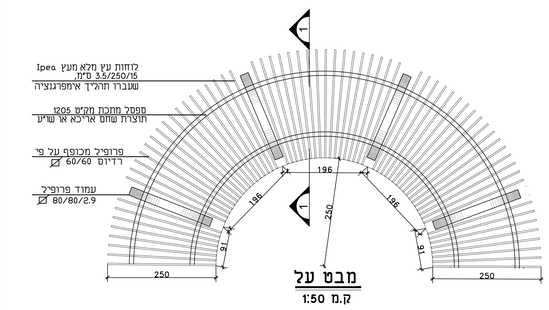

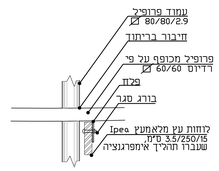

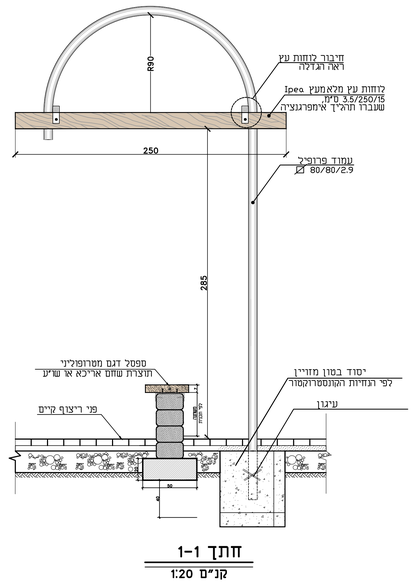

רשימת פרטים :

1. קיר מאלמנט קיסטון של קאנטרי מנור
2. דוגמת ריצוף בשביל
3. דוגמת ריצוף ברחבות
4. במת בטון
5. שביל אבני דריכה
6. ספסל בפינת ישיבה
7. פרגולה מעץ ומתכת
8. ברזיה דגם ברקת נגישה
9. אשפתון
10. מעקה הולכה
11. מגרש מתקני ספורט
12. דגם תאורה לשבילים
13. גוף תאורה בערוגות גינון
14. מתקן אופניים

המועצה המקומית
בנימינה-גבעת עדה
Binyamina-Givat Ada Local Council

תאריך	מהות השינויים
07.09.2022	הכנת גיליון פרטים לביצוע
20.11.2022	עדכון גיליון פרטים למכרז
31.01.2023	עדכון סמסוס תכנית לביצוע

קנה משתנה	המזמין		לעיון
	מועצת בניימינה		
תאריך: 31.01.2023	שם הפרויקט		למכרז
תכנון:	גן שבעת המינים		
שרטט:			לביצוע
תוכנון אחראי כבניינים חדשים.	תוכן הגיליון		מס' גיליון
יש לוודיע למתכנן על כל סטיה או אי התאמה.	פרטי פיתוח 7-1		02a
אין לבצע פירוט על שרטוט בשרטוט.	מס' פרויקט	מס' גירסה	שם קובץ
	156-3	01	156-02 פרטים.dwg

דוד אלחנתי | אדריכלות נוף בע"מ
אדריכלות נוף | תכנון אזורי | עיצוב עירוני
קיבוץ רמת משפ. 19245 ת"ד. 04-9895705/06 | טלפ' 04-9895707
doljanati@gmail.com | office@la-nof.co.il | www.la-nof.co.il